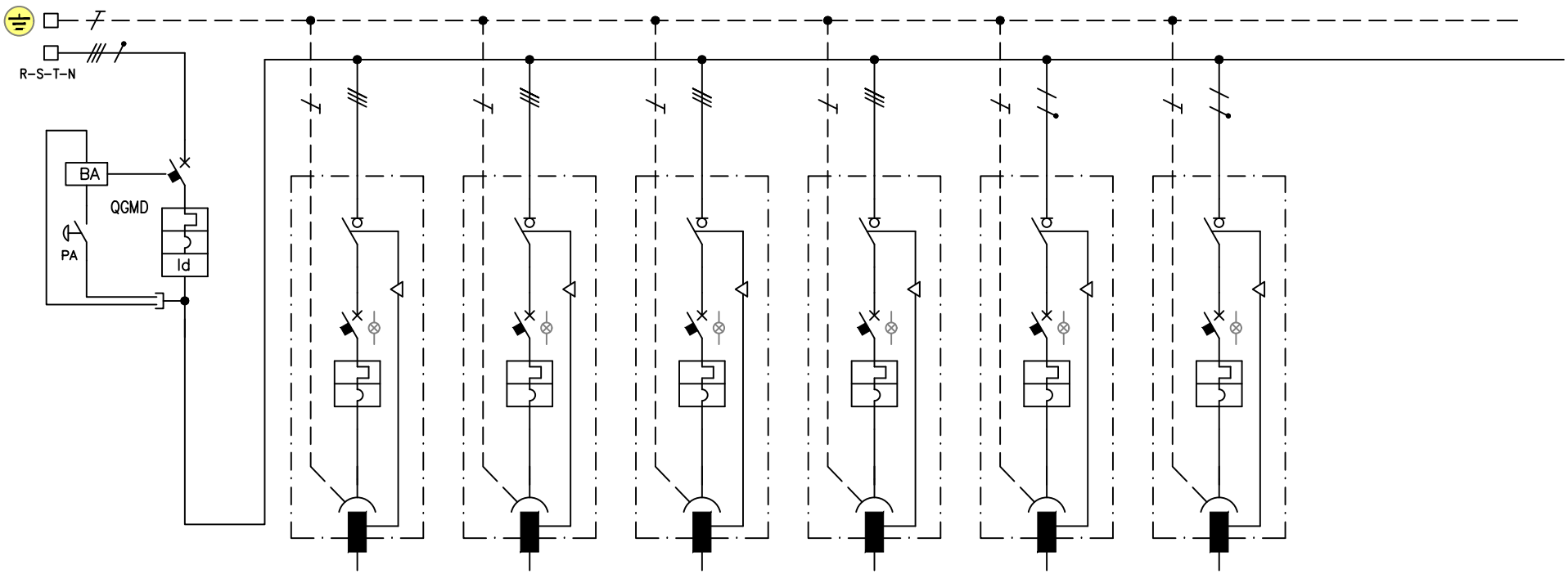

	DENOMINAZIONE		Interruttore generale		Presa 1		Presa 2		Presa 3		Presa 4		Presa 5		Presa 6					
INTERRUTTORE	MAGNETOTERMICO:																			
	POLI	In (A)	4	100																
	Ith (A)	Pdi (kA)	100	20																
	Im (A)		1000																	
	DIFFERENZIALE:																			
	POLI	In (A)	4	125																
	Idn (A)		0,03 cl.A																	
PRESA	POLI PRESA:				3F+T – 63A		3F+T – 63A		3F+T – 32A		3F+T – 16A		F+N+T – 16A		F+N+T – 16A					
	INT. MAGNETOTERM.:																			
	POLI	In (A)			3	63	3	63	3	32	3	16	2	16	2	16				
	Ith (A)	Pdi (kA)			63	10	63	10	32	10	16	10	16	10	16	10				
	Im (A)				630		630		320		160		160		160					
	FUSIBILI:																			
	TIPO	In (A)																		

ELETTROAPPARECCHIATURE
FRIGGERI
via G. Galilei, 37/b 42027 Montecchio Emilia (RE)
tel. 0522.864644 fax 0522.866145
e-mail: info@friggeri.com web: www.friggeri.com

Non e' permesso consegnare a terzi o riprodurre questo documento ne' utilizzarne il contenuto o renderlo comunque noto a terzi senza la nostra autorizzazione esplicita. Ogni infrazione comporta il risarcimento dei danni subiti.

QUADRO TIPO: AB–A02010102/50P

POTENZA QUADRO: 50 kW

MATRICOLA:

Nome file: AB–A02010102/50P.dwg

Foglio: 1

Sg. Foglio: /